GLOBAL CARE F.S.

Alianzas de Bienestar

El Manual de Identidad Corporativa recoge los elementos constitutivos de la Identidad Visual de **GLOBAL CARE FINANCIAL SERVICES.**
Como elementos constitutivos establecemos las pautas de construcción, el uso de las tipografías y las aplicaciones cromáticas de la marca.
La consolidación de la imagen de **GLOBAL CARE FINANCIAL SERVICES** necesita de una atención especial a las recomendaciones expuestas en este Manual, como documento que nos garantiza una unidad de criterios en nuestra comunicación y difusión pública.
El Manual de la Marca debe ser por tanto una herramienta "viva" y presente en todas las aplicaciones de la marca corporativa.

Las directrices que contiene este documento no pretenden, de ninguna manera, restringir la creatividad de la empresa, sino ser una guía que abra nuevas posibilidades creativas de comunicar su propia esencia.

MANUAL DE IDENTIDAD CORPORATIVA
INDICE

1. LA MARCA
2. CONSTRUCCIÓN Y APLICACIÓN
4. EL COLOR
5. TIPOGRAFIA
6. USOS NO CORRECTOS
7. TERMINOLOGÍA

El estilo de comunicación visual de **GLOBAL CARE FINANCIAL SERVICES**, debe ayudar a transmitir el compromiso de la compañía, la promesa que hacemos a cada uno de nuestros clientes, por tanto la imagen corporativa debe contener todos los valores y la filosofía que queremos expresar a través de la marca.

Una marca bien aplicada es la base más sólida sobre la que se genera adhesión, rápida identificación, vinculación en el presente y vinculación con cualquier otro proyecto futuro.

LOGOTIPO

ISOTIPO

Nombre: GLOBAL CARE FINANCIAL SERVICES

Logotipo: La marca está escrita en una tipografía sencilla de formas que da al logotipo elegancia y credibilidad. Su sobriedad le da un status especial a la marca que se acompaña por el tag line:
"ALIANZAS DE BIENESTAR" en tipografía a mano alzada simple y sencilla, dando continuidad a la escritura. Su composición y estética se basa en formas lineales equilibradas.
En general el logotipo se escribe con elementos rectos con remates sencillos que le dan fuerza y dinámica; y que transmiten seriedad y seguridad, contrastando con la tercera línea que inspira un aire de modernidad, cercania y confianza.

Isotipo: El Isotipo de la marca se construye con la forma geométrica de un globo terráqueo en líneas simples y estilizadas. Se acompaña por estrellas como representación de los sueños que ayudamos a cumplir. el uso de la circunferencia evoca el nombre de la marca y representa el todo, la unicidad, un servicio integral 360, profesional y humano.

PRESENTACION LOGOTIPO

PRESENTACION ISOTIPO

El logo puede presentarse de dos formas:

1.Como Logotipo: Uso de todas las piezas

2.Como Isotipo: El isotipo de forma independiente como sello o respaldo para algunas piezas de comunicación y presencia de marca.

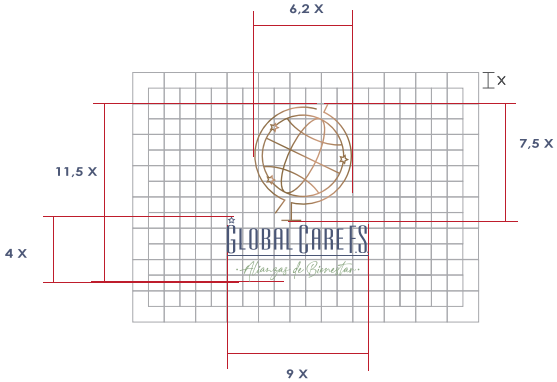

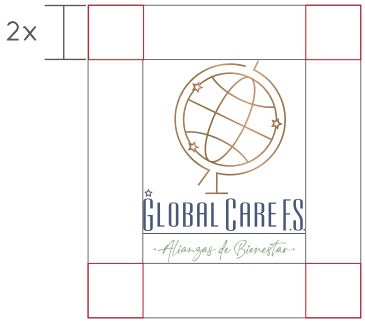

MODULACION LOGOTIPO

EL logotipo de **GLOBAL CARE FINANCIAL SERVICES**, se inscribe en una superficie modular de proporciones 9x11,5, y se proporciona tomando como base "x"

El valor "X" establece la unidad de medida. Así, aseguramos la correcta proporción del logotipo sobre cualquier soporte y medidas.

AREA DE PROTECCION

Se ha establecido un área de protección en torno al logotipo. Esta área deberá estar exenta de elementos gráficos que interfieran en la percepción y lectura de la marca.
La construcción del área de respeto queda determinada por la medida "2x", Siempre que sea posible, es preferible aumentar al máximo este espacio separando el logotipo del resto de elementos de la página (textos e imágenes).

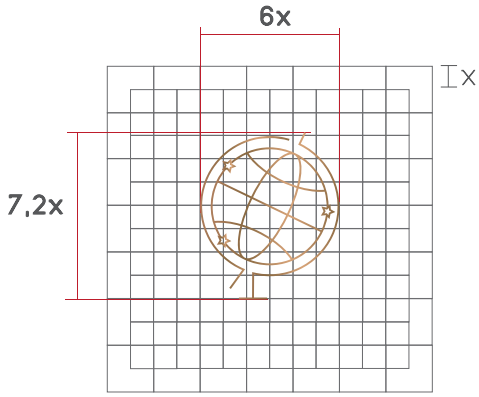

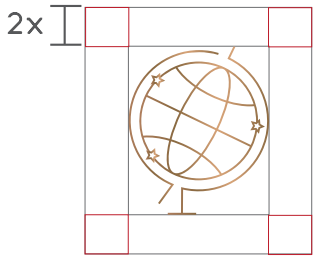

2. CONSTRUCCIÓN Y APLICACIÓN

MODULACION ISOTIPO

EL ISOTIPO de **GLOBAL CARE FINANCIAL SERVICES** se inscribe en una superficie modular de proporciones 7,2x6, y se proporciona tomando como base "x"

El valor "X" establece la unidad de medida. Así, aseguramos la correcta proporción del logotipo sobre cualquier soporte y medidas.

Se ha establecido un área de protección en torno al ISOTIPO. Esta área deberá estar exenta de elementos gráficos que interfieran en la percepción y lectura de la marca. La construcción del área de respeto queda determinada por la medida "2X", Siempre que sea posible, es preferible aumentar al máximo este espacio separando el isotipo del resto de elementos de la página (textos e imágenes).

El color define un escenario de valores emocionales concretos que debemos considerar en su aplicación a cualquier soporte de comunicación.

4d5572	C: 82,81% M: 74,22% Y: 43,36% K: 0%	R: 77 G: 85 B: 114
7a87a5	C: 62,89% M: 41,8% Y: 22,27% K: 0%	R: 122 G: 135 B: 165
a3b38d	C: 44,92% M: 17,97% Y: 52,73% K: 0%	R: 163 G: 179 B: 141
e2dfdd	C: 12,89% M: 12,89% Y: 12,89% K: 0%	R: 226 G: 223 B: 221
f0efef	C: 12,89% M: 12,89% Y: 12,89% K: 0%	R: 226 G: 223 B: 221

LOGO COLOR
SOBRE BLANCO

LOGO BLANCO
SOBRE NEGRO

LOGO NEGRO
SOBRE BLANCO

LOGO COLOR
SOBRE AZUL OSCURO

LOGO COLOR
SOBRE AZUL CLARO

LOGO COLOR
SOBRE VERDE

LOGO COLOR
SOBRE ARENA

LOGO COLOR
SOBRE GRIS

4. TIPOGRAFÍA

La tipografía principal del logotipo de **GLOBAL CARE FINANCIAL SERVICES** es ULTRA CONDENSED SANS SERIF

Esta tipografía se podrá emplear en la comunicación interna, señalética y comunicación externa.

GLOBAL CARE

ULTRA CONDENSED SANS SERIF

ABCDEFGHIJKLMNOPQRSTUVWXYZ

ABCDEFGHIJKLMNÑOPQRSTUVWXYZ

1234567890 !"#$%&/()=?*___:;

4. TIPOGRAFÍA

La tipografía secundaria del logotipo de **GLOBAL CARE FINANCIAL SERVICES** es CHARLOTTE SOUTHERN, esta tipografía se podrá emplear en la comunicación interna, señalética y comunicación externa.

Alianzas de Bienestar

Charlotte southern

ABCDEFGHIJKLMNOPQRSTUVWXYZ

abcdefghijklmnopqrstuvwxyz

!"£/()=?*¨_:;

5. USOS NO CORRECTOS

Se recomienda un especial cuidado en evitar usos no correctos que afectan a al imagen de la Identidad Corporativa.

Cambios en la distribucion de los elementos

Cambios en los colores

Distorcion en su proporcion horizontal

Distorcion en su proporcion vertical

Cambios en la tipografía

Eliminacion de elementos del logotipo

Para lograr una mejor comprensión de esta Manual, se exponen a continuación las definiciones más comunes de los términos empleados.

Manual de Identidad Corporativa
Conjunto de normas que regulan el uso y aplicación de la Identidad Corporativa en el plano del diseño.

Logotipo o Marca
La conjunción de los distintos elementos que componen la identidad visual de la empresa: logotipo, símbolo/isotipo y color.

Isotipo
Elemento gráfico que simboliza la empresa y contribuye a mejorar su identificación.

TipografÍa Corporativa
Tipo de letra que se utiliza de forma vinculante para escribir los textos relacionados con la Imagen Corporativa. La normalización de la tipografía es un factor adicional en todo programa de Identidad Visual. Busca conferir unidad y armonía en todas las presentaciones.

Imagen Corporativa
La percepción que una determinada persona o un colectivo tienen de una Entidad. Es la imagen mental ligada a una Corporación y a lo que ella representa.

Identidad Corporativa
El conjunto de características específicas y personales de una Entidad, las cuales crean una forma perceptible y memorizable de sí misma y la diferencian de los demás entidades. El término Identidad Corporativa, por el que entendemos su carácter específico, implica todo lo que una empresa representa: sus productos, su comunicación, sus inmuebles.

Identidad Visual
La parte visible de la identidad de una empresa. A menudo se utilizan de manera indiscriminada Identidad Corporativa e Identidad Visual. No obstante, la primera se encuentra en un plano superior a la segunda.

CRISTINA GIRALDO

Ser. Marca

CREACIÓN DE MARCAS DE ALTO VALOR,
INSPIRACIÓN Y PROPÓSITO.

Cristina Giraldo
(57) 310 8847721
Bogotá, Colombia

cristinagiraldo.brand@gmail.com
@cristinagiraldo.ser.marca